**PODZEMNA GARAŽA CD i PODZEMNI DIJELOVI ZGRADE D3 - Lovinčićeva- Ivekovićeva- Ul. B.Perice, Zagreb**

Visina parkirališta cca 255 cm

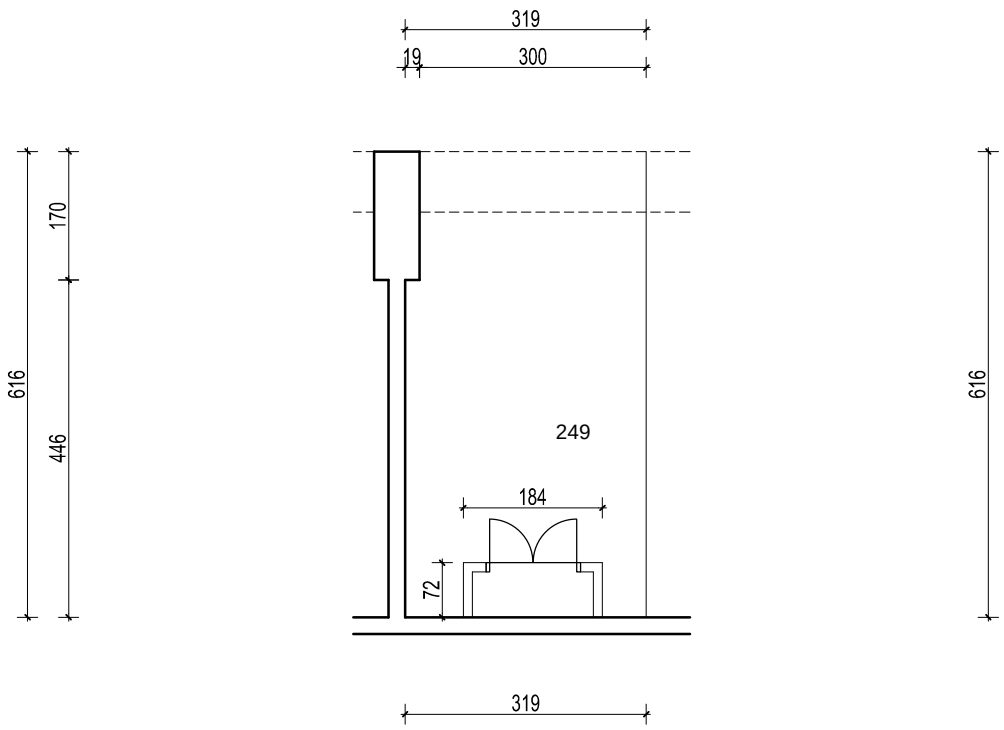


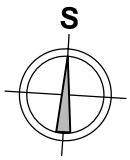


**MJ 1:100**

## PODRUM -2, PARKIRALIŠTE D3- 249

**P= 18,00 m2**

**NAPOMENA: PRISTUP ZAJEDNIČKIM INSTALACIJAMA POTREBNO JE OMOGUĆITI PO POTREBI**

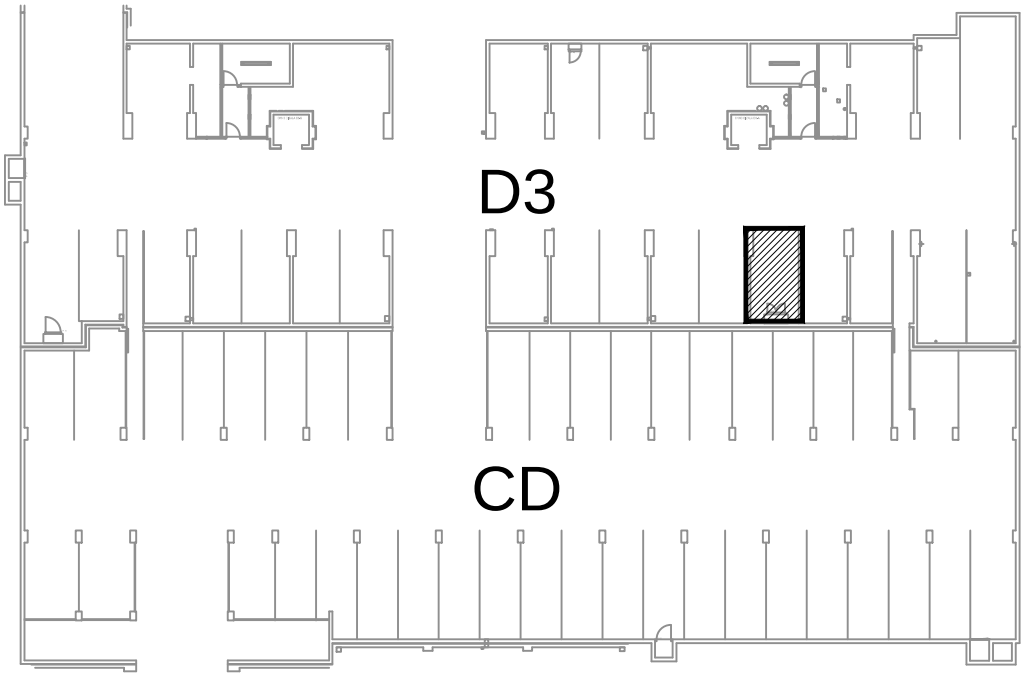


PODRUM -2

**POLOŽAJ PARKIRALIŠTA U GARAŽI**